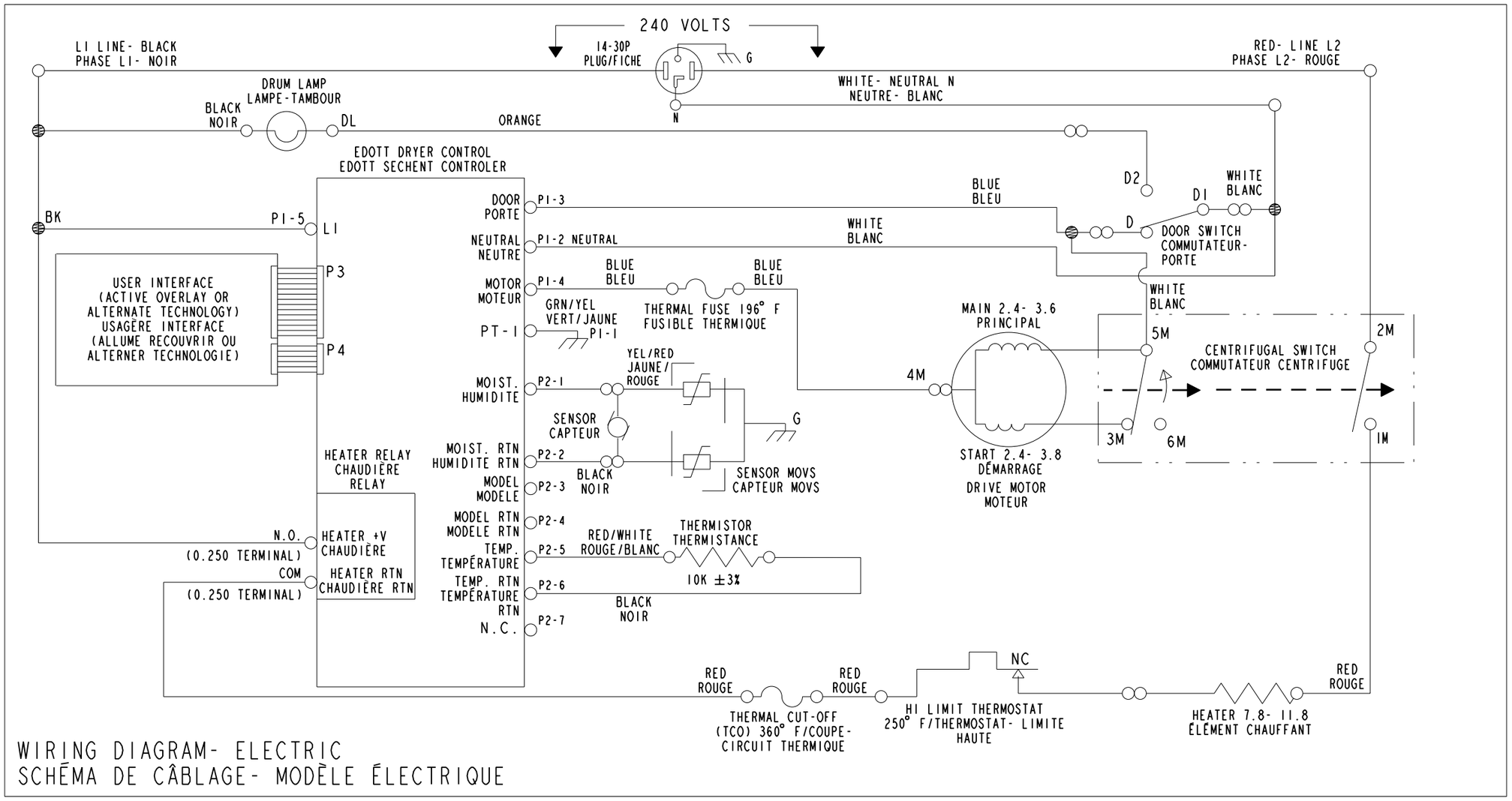

WIRING DIAGRAM- ELECTRIC
SCHÉMA DE CÂBLAGE- MODÈLE ÉLECTRIQUE

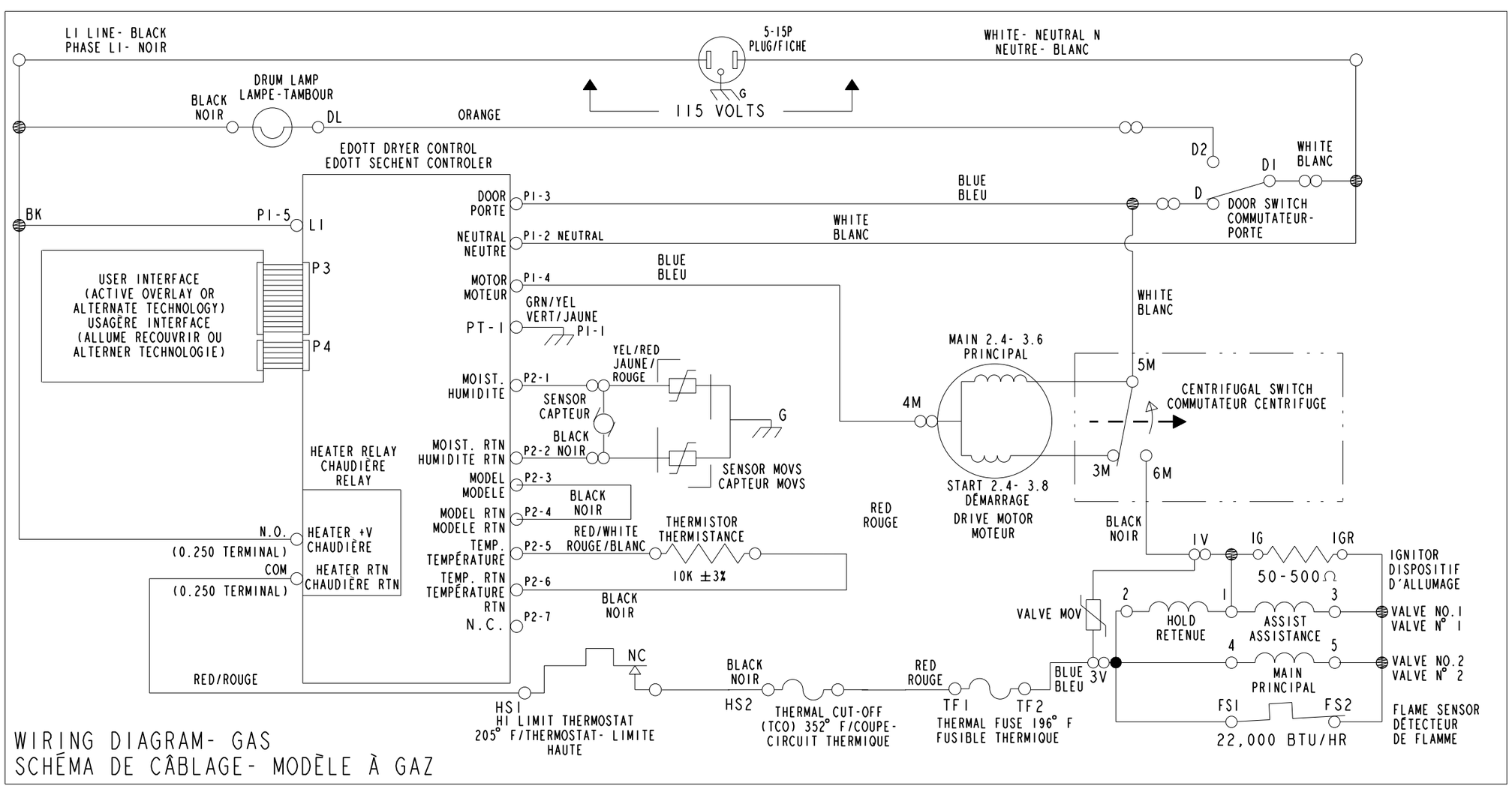

WIRING DIAGRAM- GAS
SCHÉMA DE CÂBLAGE- MODÈLE À GAZ

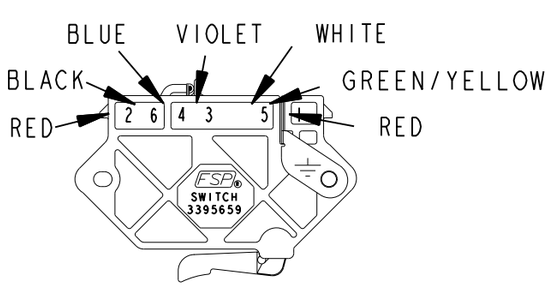

PLUGGABLE
DRIVE MOTOR SWITCH

LEGEND LÉGENDE

BLUE = BLEU
BLACK = NOIR
RED = ROUGE
WHITE = BLANC
TAN = MARRON CLAIR
PINK = ROSE
YELLOW = JAUNE
GREEN = VERT

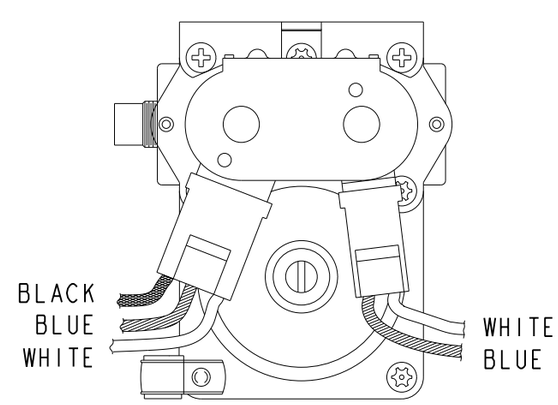

GAS VALVE

MANUFACTURED UNDER ONE OR MORE OF THE FOLLOWING CANADIAN PATENTS.
FABRIQUÉ CONFORMEMENT A UN OU PLUSIERS DES BREVETS CANADIENS CI DESSOUS.
1173132 1176841 1274865 1297289
1292358 1273387 1315539 1322845
2005604
CAUTION: LABEL ALL WIRES PRIOR TO DISCONNECTION WHEN SERVICING CONTROLS. WIRING ERRORS CAN CAUSE IMPROPER AND DANGEROUS OPERATION.
VERIFY PROPER OPERATION AFTER SERVICING.
MISE EN GARDE: IDENTIFIER PAR INSCRIPTION SUR ÉTIQUETTE TOUS LES FILS AVANT LA DÉCONNEXION LORS DE L'ENTRETIEN OU RÉPARATION DES COMMANDES. DES ERREURS DE FILERIE PEUVENT CAUSER UN FONCTIONNEMENT INAPPROPRIÉ ET DANGEREUX. VÉRIFIER LE FONCTIONNEMENT CORRECT APRÈS L'EXÉCUTION DE L'ENTRETIEN OU RÉPARATION.

LABEL NO.
3978968 REV REL